small/medium

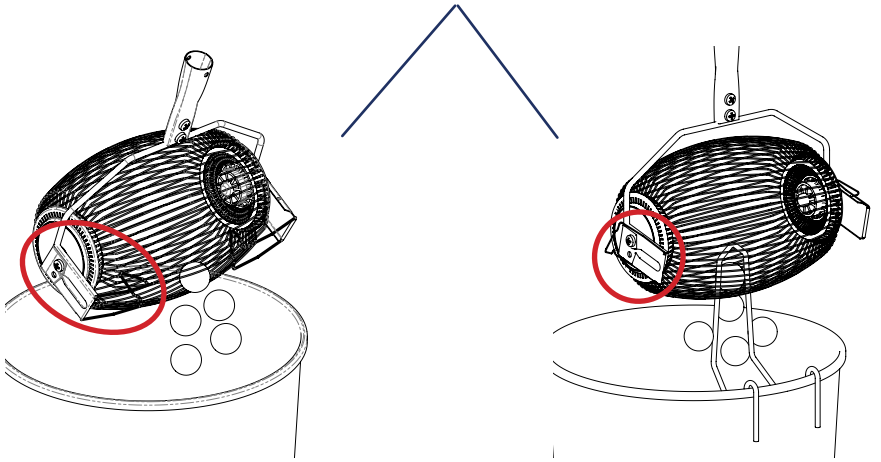

XL

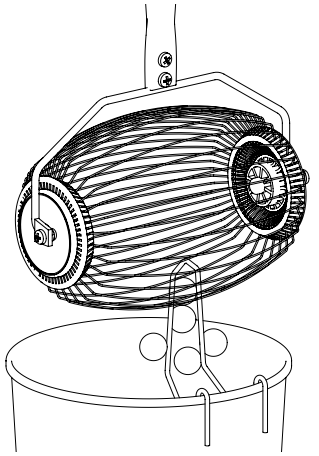

ERSATZTEIL-KIT

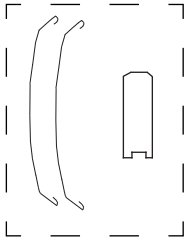

AUSTAUSCH DER DRÄHTE

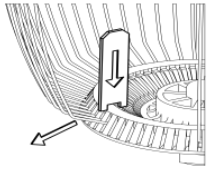

rollsammler.yerd.de

Any part of this document may be not reproduced, used, translated into any language in any form, by any means.
Developed, engineered and patented by VALIER SNC 45100 Rovigo - Italy.

roll-in

DE

YERD®

BENUTZUNG

Roll-In Rollsammler wurden entwickelt und hergestellt , um runde Gegenstände mit glatter Oberfläche aufzusammeln. Die Art und Weise wie Sie ihn bedienen, sowie die Objekte und der Untergrund können Einfluss auf die Effizienz des Rollsammlers haben. Um eine möglichst hohe Effizienz und Lebensdauer des Roll-In zu erreichen, empfehlen wir folgende Handhabung:
- Der Rollsammler wurde dafür entworfen, um mit Vorwärts- und Rückwärtsbewegungen und einem Druck von nicht mehr als 3 Kilo eingesetzt zu werden. Wenden Sie zu viel Druck an, können sich die Speichen dauerhaft verbiegen. Siehe hierzu auch unser anschauliches Video auf https://rollsammler.yerd.de
- die Vorwärts- und Rückwärtsbewegungen sollten nicht zu schnell sein. Dies verhindert auch, dass Objekte durch die Zentrifugalkraft wieder aus dem Korb geschleudert werden.
- Beim Entleeren der aufgesammelten Objekte sollten die Drähte nicht per Hand aufgedehnt werden. Dies kann die Drähte beschädigen und die Lebensdauer des Rollsammlers negativ beeinflussen. Siehe auch unsere Ersatzteillisten auf https://rollsammler.yerd.de
- Bitte setzen Sie den Rollsammler nur für den dafür vorgesehenen Zweck ein. Treten Sie nicht auf den Sammelkorb o.ä.
- Benutzen Sie den Rollsammler nicht auf einem Untergrund, auf dem Hacken oder Drähte liegen.
- Verändern Sie die Konfiguration des Rollsammlers nicht durch entfernen von Speichen o.ä.
- verwenden Sie keine aggressiven Reinigungssubstanzen wie Lösungsmittel, Säuren, Laugen usw.
- der Rollsammler ist nicht geeignet um Objekte in weichem Schlamm oder Wasser einzusammeln. Ebenso heiße Objekte wie glühnde Kohlen

WARTUNG

Reinigen Sie den Roll-In nach Benutzung mit einem leichten Wasserstrahl um alle Ablagerungen an den Drähten und drehenden Teilen zu vermeiden. Dies speziell, wenn Sie den Rollsammler in salzigen oder anderen Umgebungen mit aggressiven Stoffen einsetzen.
Für den Fall, dass sich einzelne, federnde Drähte so sehr verbogen haben sollten, dass Sie sie nicht mehr von Hand zurück biegen können, kann man die Drähte austauschen! Der Roll-In ist einer der einzigen Rollsammler, bei dem Sie jedes Teil austauschen können.
Gehen Sie wie folgt vor (oder sehen Sie unser Video auf https://rollsammler.yerd.de
- wählen Sie eine Arbeitsumgebung mit einer festen und sauberen Oberfläche
- Finden Sie die beiden Enden des auszutauschenden Drahtes
- Verwenden Sie das mitgelieferte Service-Tool. Bei Rollsammlern bis 2022 drücken Sie mit dem Stift auf der Innenseite in das Loch oberhalb des zu entfernenden Drahtes um die Arretierung zu lösen. Nun können Sie den Draht herausziehen. Ab 2022 drücken Sie auf der INNENSEITE mit dem Tool AUF den Draht, damit dieser heraus gezogen werden kann.
- Machen Sie dies an beiden Enden des Drahtes den Sie entfernen wollen.
- Den Ersatzdraht schieben Sie nun in die freie Stelle der Nabe, bis er einrastet!

Die Drähte sowie alle Teile des Roll-In sind für den professionellen Einsatz ausgelegt und haben eine hohe Lebensdauer, sofern sie nicht überbeansprucht oder zweckentfremdet eingesetzt werden. Ersatzteile finden Sie aber immer auf unserer Website https://rollsammler.yerd.de hier können wir Ihnen auch gerne Fragen zum Einsatz Ihres Rollsammlers beantworten.

SICHERHEITSINFORMATION

Der Rollsammler wurde für eine hohe Lebensdauer sowie einem Sicheren Einsatz entwickelt und hergestellt, wenn er bestimmungsgemäß eingesetzt wird. Achtung ist geboten bei:
- Benutzung durch unbeaufsichtigte Kinder oder Menschen mit geistiger oder schwerster körperlicher Beeinträchtigung. Der Roll-In ist kein Spielzeug.
- Bei nicht zweckmäßiger Kleidung und unsachgemäßem Gebrauch, der durch rotierende Objekte entstehen kann, die aus dem Rollkorb geschleudert werden.
- Rollsammler die nicht in einwandfreie Zustand oder beschädigt sind.
- ACHTEN SIE AUF IHRE FINGER, BEI DER MONTAGE DES ROLLBÜGELS. Sie können Ihre Finger einklemmen.
- bei nicht sachgemäßem Entfernen der Drähte. Dies sollte nur von einer Person gemacht werden, die sich damit auskennt.
- Bewahren Sie dieses Dokument beim Rollsammler auf um ggf. die Informationen nachzulesen.

ENTSORGUNG

Entsorgen Sie die Verpackung im entsprechenden Plastik- und Papiermüll korrekt.
Entsorgen Sie die Teile des Rollsammlers, nach einer langen Lebensdauer, im Metall und Plastikmüll. Die meisten Teile des Rollsammlers lassen sich manuell sortenrein trennen!

GEWÄHRLEISTUNG

Der Roll-In unterliegt der gesetzlichen Gewährleistung von 24 Monaten bei privaten Anwendern und 12 Monaten bei gewerblichen Benutzern nach deutschem Recht! Die Gewährleistung umfasst den Austausch oder die Reparatur von Teilen bei bestimmungsgemäßer Benutzung. Der Käufer ist verantwortlich für die Rückführung des Rollsammlers zum Verkäufer.
Die bestimmungsgemäße Benutzung ist in diesem Dokument beschrieben.

Wir wünschen Ihnen viel Spaß bei der Benutzung Ihres Roll-In und scheuen Sie sich nicht uns bei Fragen zu kontaktieren!

ERSATZTEILE UND SUPPORT?

https://rollsammler.yerd.de

Vertrieb:
Motorgeräte Fischer GmbH
Weingartenstr. 79
D-77933 Lahr / Schwarzwald

E-Mail: kontakt@yerd.de
www: https://rollsammler.yerd.de
Tel.: +49 (0) 7821 58838 30

1

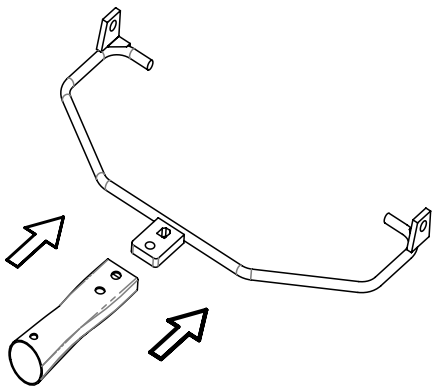

2

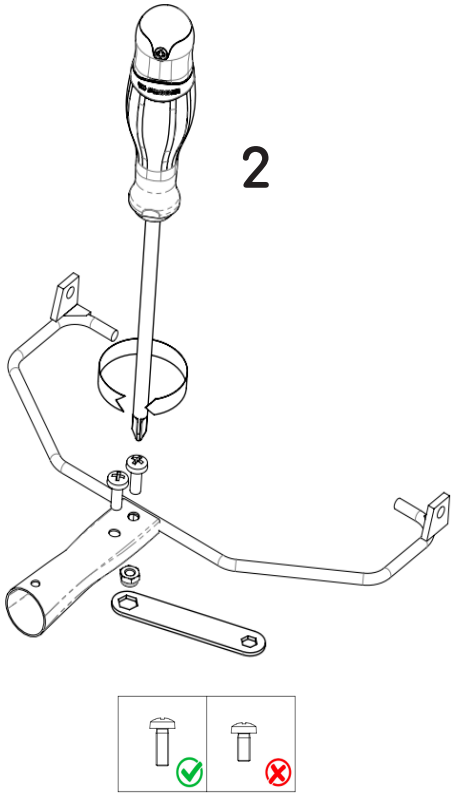

small/medium

XL

3

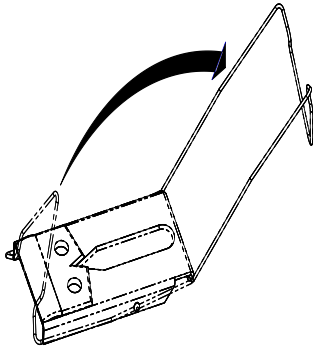

4

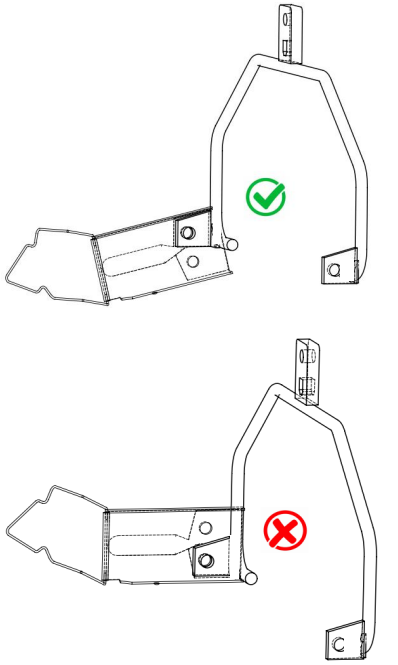

5

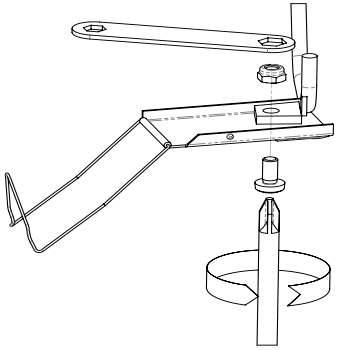

6

Drücken Sie
den Korb
zusammen

7

Klack

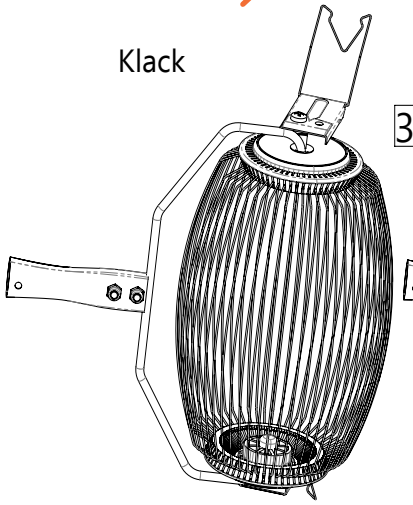
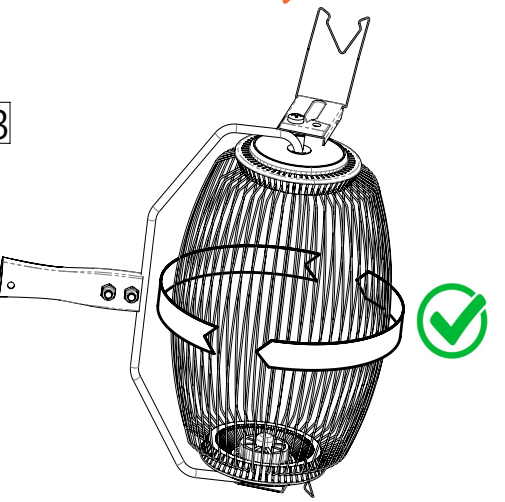
8