English manual please view: https://bit.ly/2UV10m

YERD automatische Schlauchtrommel 10m

Bedienungsanleitung
ZYW03-S10D / 700ZW22-10

Weitere Fragen, aktuelle FAQ & Support?

Bitte verwenden Sie das Support-Formular auf der
jeweiligen Produktseite Ihres Produktes unter

https://schlauchtrommel.yerd.de

Beschreibung	Model No.	Schlauch	Schlauch Material	Maximaldruck
Wasser-Schlauchtrommel	700ZW22-10	1/2” * 10m	PVC	120PSI

Vielen Dank für Ihr Vertrauen in YERD Schlauchtrommeln. Bitte lessen Sie diese Bedienungsanleitung aufmerksam, bevor Sie das Produkt verwenden.

1. Hinweis:

a. Grundsätzlich kann dieses Schlauchtrommel nicht für Trinkwasser und flüssige Chemikalien benutzt werden, sondern nur für Brauchwasser in Haus und Garten.

b. Lassen Sie keine Kinder diese Schlauchtrommel benutzen und achten Sie beim aufrollen des Schlauchs darauf, diesen nicht unkontrolliert laufen zu lassen!

c. Belasten Sie diese Schlauchtrommel nicht mit einem hohen Gewicht, lassen Sie Sie nicht fallen und plazieren Sie sie an einem möglichst schattigen Platz

d. Die Schlauchtrommel darf nur von einem Fachmann geöffnet warden. Andernfalls könnten Teile beschädigt warden oder die unter Spannung stehende Feder könnte Personen verletzen.

e. Bei nicht Benutzung, trennen Sie die Schlauchtrommel bitte vom Wasseranschluss

2. Installation

a. Suchen Sie einen geeigneten Platz in ausreichender Nähe zum Wasseranschluss

b. Die Schlauchtrommel kann horizontal und vertikal an einem Beton-Posten, einer Beton-Wand oder Stahlkonstrultion befestigt werden

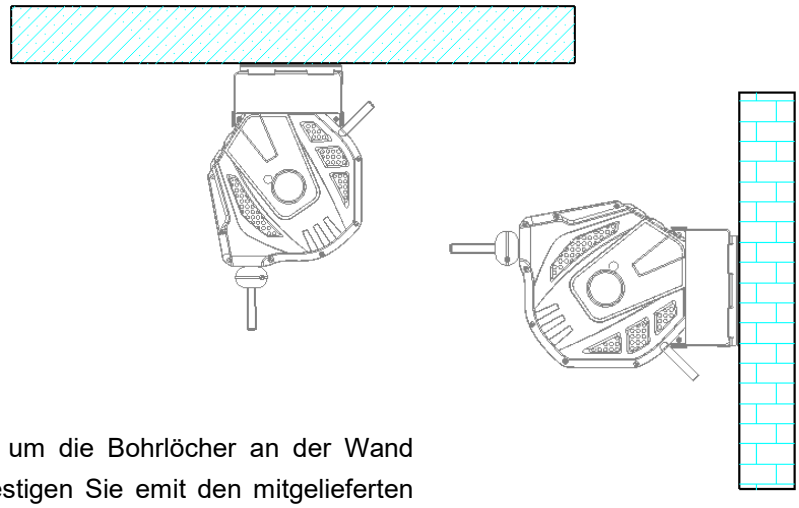

c. Nehmen Sie den Haltebügel als Schablone um die Bohrlöcher an der Wand anzuzeichnen. Bohren Sie die Löcher und befestigen Sie emit den mitgelieferten Schrauben den Haltebügel an der Wand. Setzen Sie danach die Schlauchtrommel in den Haltebügel ein.

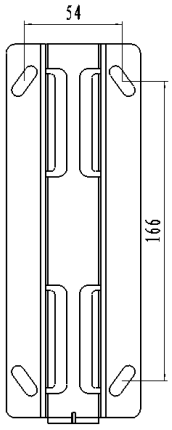

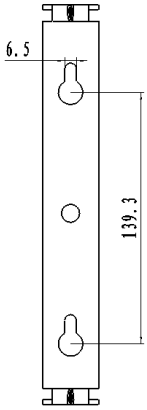

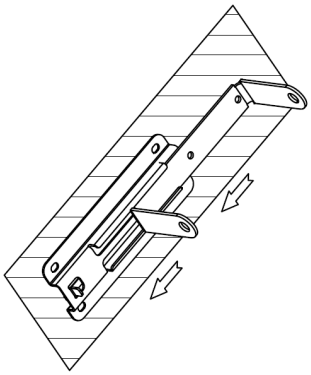

3. Benutzung

Verbinden Sie die Schlauchtrommel mit dem Wasserhahn...

Ausziehen

- Ziehen Sie den Schlauch einfach auf die gewünschte Länge aus und vermindern Sie den Zug, damit er einrastet. **ZIEHEN SIE DEN SCHLAUCH NIEMALS GANZ, BIS ZUM ANSCHLAG, AUS!**

Schlauch einrollen

- Ziehen Sie etwas am Schlauch um die Arretierung zu lösen und lassen Sie den Schlauch dann **langsam einrollen. HALTEN SIE DEN SCHLAUCH BEIM EINROLLEN IMEMR FEST!**
- Drehen Sie nach Benutzung den Wasserhahn zu

HINWEIS: Es wird dringend empfohlen nicht den ganzen Schlauch auszuziehen, um die Lebensdauer der Feder zu erhöhen und um eine Restlänge an Schlauch zu haben, um die Arretierung wieder zu lösen

4.Mögliche Fehler :

a. Wenn der Schlauch bei der Arbeit verschmutzt, reinigen Sie ihn beim einziehen mit einem Tuch. Stark verschmutze Schläuche können die Mechanik beeinträchtigen...
b. Sollte der Schlauch gelegentlich nicht einziehen bzw. die Arretierung nicht lösen, ziehen Sie ihn bitte ein gutes Stück weiter heraus und wiederholen Sie den Versuch.

YERD Vertrieb und Support:

Motorgeräte Fischer GmbH

Weingartenstr.79

77933 Lahr / Schwarzwald

Germany (EU)

E-Mail: **kontakt@yerd.de**
Internet: **www.yerd.de**